E 212

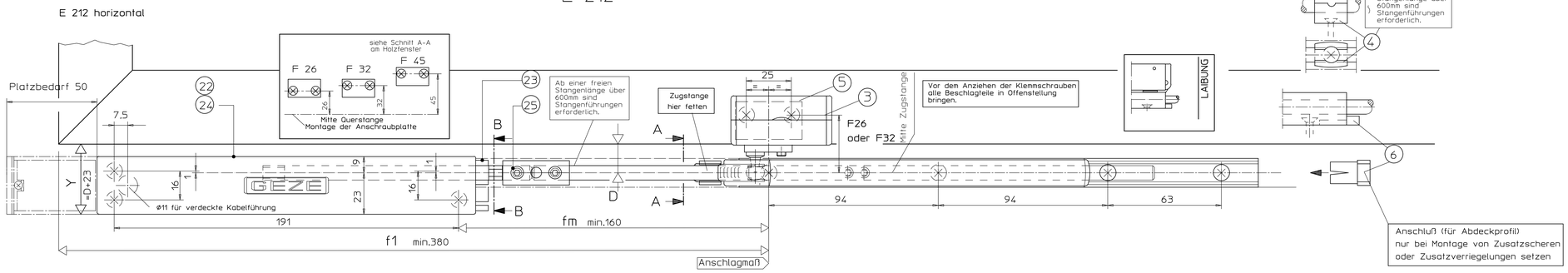

Getriebe

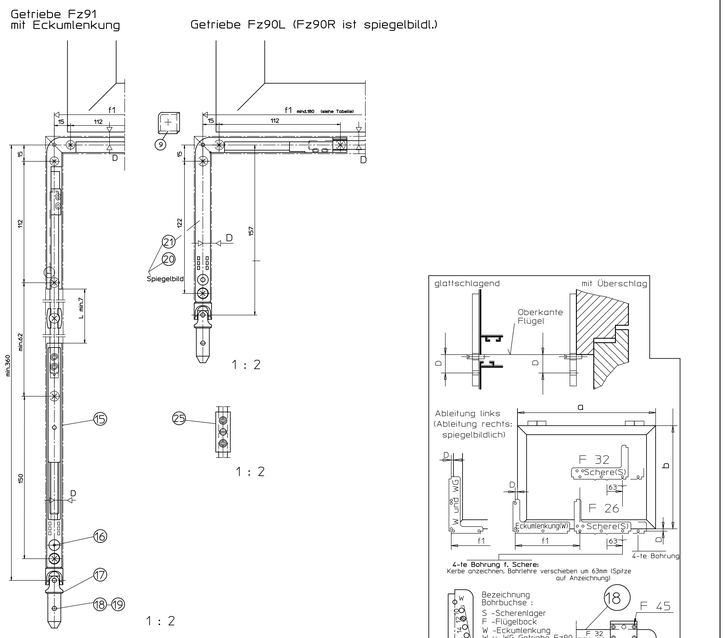

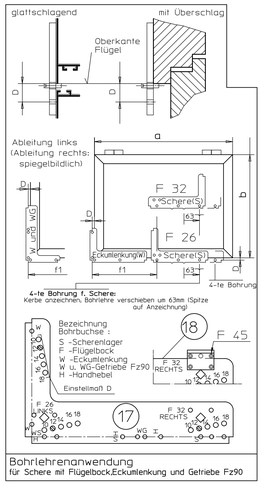

Bohrlehrenanwendung
für Schere mit Flügelbock,Eckumlenkung und Getriebe Fz90

Handhebel

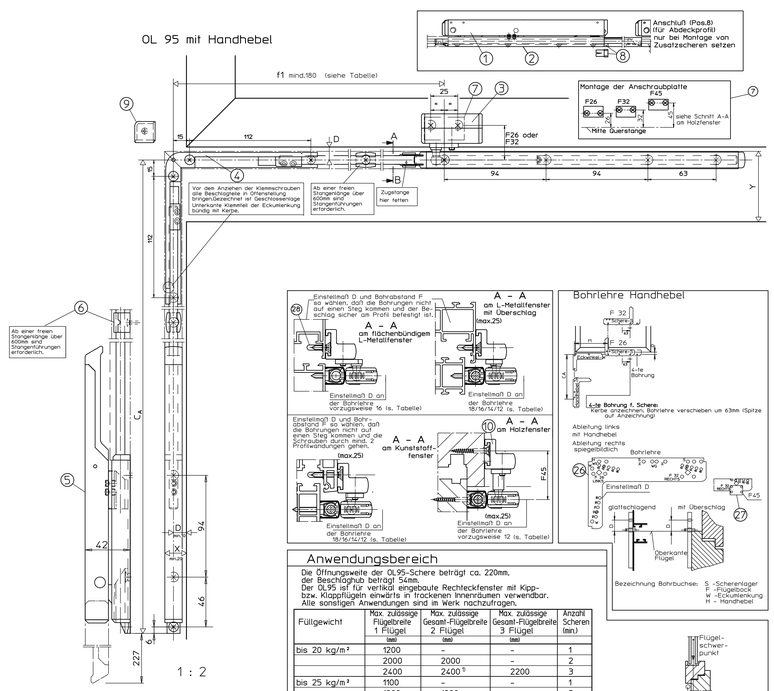

Anwendungsbereich

Die Öffnungsweite der OL95-Schere beträgt ca. 220mm, der Beschlaghub beträgt 54mm.
Der OL95 ist für vertikal eingebaute Rechteckfenster mit Kipp- bzw. Klapptflügeln einwärts in trockenen Innenräumen verwendbar.
Alle sonstigen Anwendungen sind im Werk nachzufragen.

Füllgewicht	Max. zulässige Flügelbreite 1 Flügel (mm)	Max. zulässige Gesamt-Flügelbreite 2 Flügel (mm)	Max. zulässige Gesamt-Flügelbreite 3 Flügel (mm)	Anzahl Scheren (min.)
bis 20 kg/m²	1200	-	-	1
	2000	2000	-	2
	2400	2400 [1]	2200	3
bis 25 kg/m²	1100	-	-	1
	1800	1800	-	2
	2200	2200 [1]	2000	3
bis max.30 kg/m²	1000	-	-	1
	1600	1600	-	2
	1800	1800 [1]	1600	3

1: z.B. bei unterschiedlich breiten Flügeln (1x1 + 1x2 Scheren)

Um die für den jeweiligen Anwendungsfall erforderliche Schlagregensicherheit des Fensters nach DIN 18055 sicherstellen zu können, empfehlen wir grundsätzlich den Einbau von 2 Scheren ab a=1050mm bzw. 3 Scheren ab a=1550 mm. Dementsprechend sollte bei Flügelhöhen b>600 mm verfahren werden.
Unter der Voraussetzung, daß der Anwendungsbereich des OL 95 (s. Tabelle) nicht überschritten wird, darf das Gesamtflügelgewicht 60 kg nicht überschreiten.

a = Flügelbreite (mind. 440mm) bzw. Summe aller Flügelbreiten
b = Flügelhöhe (mind. 350mm)
i = Abstandsmaß D des Flügelschwerpunkts zum Banddrehpunkt mind. 10 max. 60mm
U = Überschlaghöhe 0-25mm
D = Außenkante Flügel bis Mitte Gestänge (siehe Tabelle)
X = seitlicher Platzbedarf = D+10mm
Y = oberer Platzbedarf (siehe Tabelle)

Flügelhöhe b	D oben	Y oben
350 bis 400mm	18mm	D + 9mm
401 bis 450mm	16 bis 18mm	D + 9mm
451 bis 600	14 bis 18mm	D + 9mm
ab 601mm	12 bis 18mm	D + 9mm

Ableitung	D seitlich	Y seitlich
Handhebel	mind.10mm	D +10mm
Getriebe Fz90L/R und Fz91 mit: a) fester Kurbelstange	mind. 10mm	D + 9mm
b) abnehmbarer Kurbelstange	mind. 14mm	D +14mm

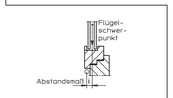

Bei Verwendung der Zusatzverriegelung mit D=16mm anschlagen!

Getriebe / Handhebel

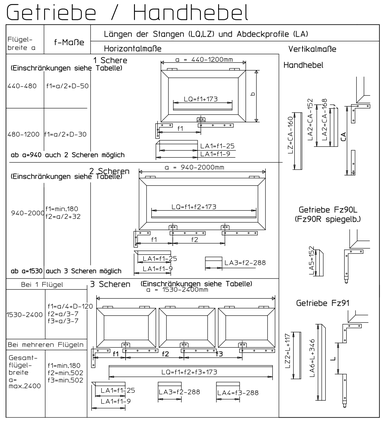

E 212

Flügel-breite a	f-Maße	Längen der Stangen (LQ) und Abdeckprofile (LA)
660-760	f1=380	1 Schere, a = 660-1200, LQ=fm+173, LA1=fm-26
760-1200	f1=a/2	
1200-1500	f1=380 f2=a-697	2 Scheren, a = 1200-2100, LQ=fm+f2+173, LA1=fm-26, LA3=f2-288
1500-2100	f1=a/4 f2=a/2	ab a=1650 auch 3 Scheren möglich
1650-2300	f1=380 f2=a/2-323 f3=f2	3 Scheren, a = 1650-2800, LQ=fm+f2+f3+173, LA1=fm-26, LA3=f2-288, LA4=f3-288
2300-2800	f1=a/6 f2=a/3 f3=a/3	

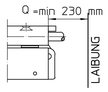

Befestigungsmittel

Fenstertyp	Befestigungsschrauben	Bohr-ø
Holz	Senkholzschrauben 4x35 DIN 97 aDIN 7997	2,5mm
Leichtmetall	Senkblechschrauben 4,2xL DIN7972 aDIN7982 Schr.muß durch min. 1,8mm Profilwandgehen	3,5mm
Kunststoff	Senkblechschrauben 4,2xL DIN7972 aDIN7982 Schr.muß durch min.2 Profilwandungen gehen	3,5mm

Befestigungsschrauben werden nicht mitgeliefert.

Bestellbedarf (Beisp.) Beschlagteile für 1 Fenster mit 1 Schere (Ident.- Nr. siehe Stückliste

Bestellbedarf für Rechteckfenster OL90N mit ...		Beschlagteile (siehe Stückliste) A	B	C	D		G	M_1	K_L	M
Handhebel	L-Met./Kunststoffenster	X			X					
	Holzfenster	X	X	X	X					
Getriebe Fz 91	L-Met./Kunststoffenster	X					X			
	Holzfenster	X	X				X			
Getriebe Fz 90 rechts/links	L-Met./Kunststoffenster	X						X		
	Holzfenster	X	X					X		
E-Antrieb E212 horizontal	L-Met./Kunststoffenster	X				X*			X	X

* Abdeckprofil und Stange muß gesondert bestellt werden

Stück	Pos.	Benennung	Ident.-Nr. bei Ausführung: EV1	dunkelbronze	weiß RAL9010	weiß RAL9016	nach RAL	Stck
	A	Schere OL95 Inhalt:	82445	82446	82447	82448	82449	6
	1	1 Schere OL95						
	2	1 Scherenlager						
	3	1 Flügelbock						
	9	1 Stangenführung						
	7	1 Anschraubplatte						
	8	1 Anschluß						
	26	2 Schutzkappe						
	B	Schere OL95 ohne Flügelbock Inhalt:	84194	84195	84196	84197	84199	6
	1	Pos.: 1, 2, 6, 8,						
	C	Flügelbock für Holzfenster m. Euronut F=45 Inhalt:	30886	30887	30888	30890	30889	6
	1	Pos.: 7,						
	10	1 Flügelbock f. Holzfenster						
	D	Handhebel m. Eckumlenkung Inhalt:	30611	30612	30613	30615	30614	7
	4	1 Eckumlenkung						
	5	1 Handhebel OL90 N						
	6	1 Stangenführung						
	9	1 Abdeckkappe						
	G	Eckumlenkung mit Getriebe Fz91 Inhalt:	30817 verzinkt	30818 schwarz	30817 verzinkt	30817 verzinkt	30817 oder 30818	6
	4	1 Eckumlenkung						
	15	1 Getriebe						
	16	1 Gewindestift M4x10,8						
	17	1 Kreuzgelenk						
	18	1 Spannstift 4x16 für Haste						
	19	1 Spannstift 4x20 für Querstange						
	9	1 Abdeckkappe für Kurbelstange						
	H	Eckumlenkung mit Getriebe Fz90 links Inhalt:	30809 verzinkt	30810 schwarz	30809 verzinkt	30809 verzinkt	30809 oder 30810	4
		Pos.: 16, 17, 18, 19, 9						
	20	1 Eckwinkel mit Getriebe Fz90L						
	J	Eckumlenkung mit Getriebe Fz90 rechts Inhalt:	30811 verzinkt	30812 schwarz	30811 verzinkt	30811 verzinkt	30811 oder 30812	4
		Pos.: 16, 17, 18, 19, 9						
	21	1 Eckwinkel mit Getriebe Fz90R						
	K	Elektro-Antrieb E212R1 für Gruppensteuerung Inhalt:	20835	20836	20837	20839	20838	3
	22	1 E212R1/230V AC						
	23	1 Anschlußstange						
	L	Elektro-Antrieb E212R für Gruppensteuerung Inhalt:	05428	05429	05430	15435	06683	3
	24	1 E212R/230V AC						
	23	1 Anschlußstange						
	M 25	1 Stangenkupplung OL90			43546			
		Stangen und Abdeckprofile						
		Abdeckprofil L=2m *	30401	30402	30403	30405	30404	
		Abdeckprofil L=3m *	30396	30397	30398	30400	30399	
		Abdeckprofil L=6m (R1)	27558	27559	27560	27561	(R1)	
		Stange ø8 verzinkt L=2m			16555			
		Stange ø8 verzinkt L=3m			16591			
		Stange ø8 verzinkt L=6m			16592			
		Zubehör (muß gesondert bestellt werden)	für Holz		für Kunststoff/Metal			
	26	Bohrlehre OL90N/OL95	54799	gelb	54800	blau		
	27	Zusatzbohrlehre OL90N für Holzfenster F=45			28141			
	6	10 Stangenführung			10878			je 1

* Abdeckprofil beidseitig auf Gehrung geschnitten

Wichtige Hinweise:

- Einbauzeichnung, Montageanleitung, Wartungs- und Bedienungsvorschriften sind zu beachten.
- Der festgelegte Anwendungsbereich ist einzuhalten.
- Die vorgeschriebenen Anschlagpaffle sind zu beachten.
- Die vorgeschriebenen Befestigungsmittel sind zu verwenden.
- Um Verletzungen zu vermeiden sind Schutzkappen auf überstehende Gewinde der Befestigungsschrauben zu drehen.
- Beschlagteile sind in Geschlossenlage gezeichnet, die Montage erfolgt aber in Offenlage.
- Alle Klemmschrauben sind in Offenlage mit Inbusschlüssel SW3 mit 5Nm anzuziehen.
- Nach der Montage und vor Inbetriebnahme ist die Funktion zu prüfen, alle Klemmschrauben nachzusehen.
- Gelenk- und Gleitstellen sind mit einem säurefreien Fett nach DIN 51825 zu fetten.
- Die freie Zugänglichkeit der Beschlagteile zur Fettung und Wartung ist nach DIN 18357 sicherzustellen.
- Werden Stangen und Abdeckprofile anderer Hersteller verwendet, so übernimmt GEZE keine Gewährleistung und keine Haftung für die entstehenden Schäden und Folgeschäden.
- Ab einer freien Stangenlänge von 600mm sind Stangenführungen zu verwenden.
- Für Montage Maß "Q" vom Ende Scherenlager bis Laibung beachten Q= min. 230 mm

ergänzende Angaben und Hinweise siehe Einbauplan
OL95 mit Handhebel: 40445-EP-02
OL95 mit E212 Horizontal: 40445-EP-03
OL95 mit Getriebe: 40445-EP-05

Bei abweichenden Angaben gelten die hier angegebenen Daten

Papierausdrucke dieser Zeichnung unterliegen nicht den Änderungsdienst
Printed drawings are not revision controlled

Zeichn.-Nr. / Ident.-Nr.	Datum / Date	Name / Name	Änderungs-Nr. / Chg. No.
04	12.05.22	u070	*
03	15.10.21	u070	*
02	09.06.21	u070	3362
01	23.07.20	u070	2642
00	21.03.01	Eberle	*

GEZE GmbH, P.O. Box 13 63, 71226 Leonberg, Germany

vertraulich / confidential

erstellt / drawn: 12.05.22 u070

Datum/date | Name | Blatt / von sheet / of: 1 / 1

Maßstab scale:

Benennung / designation: OL95 fuer Klappfluegel einwaerts

Material-Nr. D-no.

keine Freigabe/Not Released

Zeichnungs-Nr. / document-no. 40445-EP-07

EMPB - Erstmusterprüfbericht /initial sample test report