Weitere Einbauzeichnungen für GEZE OL 320	
für Schrägfenster m. HH o. Getriebe	40424-EP-006
mit Zusatzverriegelung	40424-EP-008
mit E-Antrieb E212 Vertikalmontage	40424-EP-029
mit E-Antrieb E212 Horizontalmontage	40424-EP-030

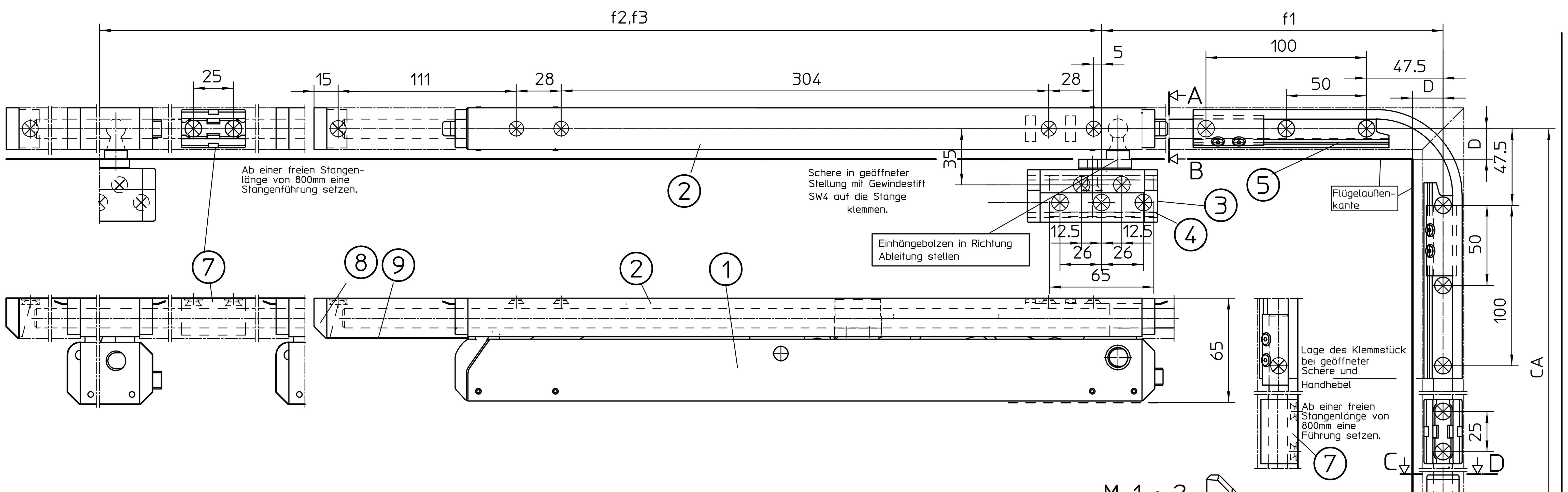

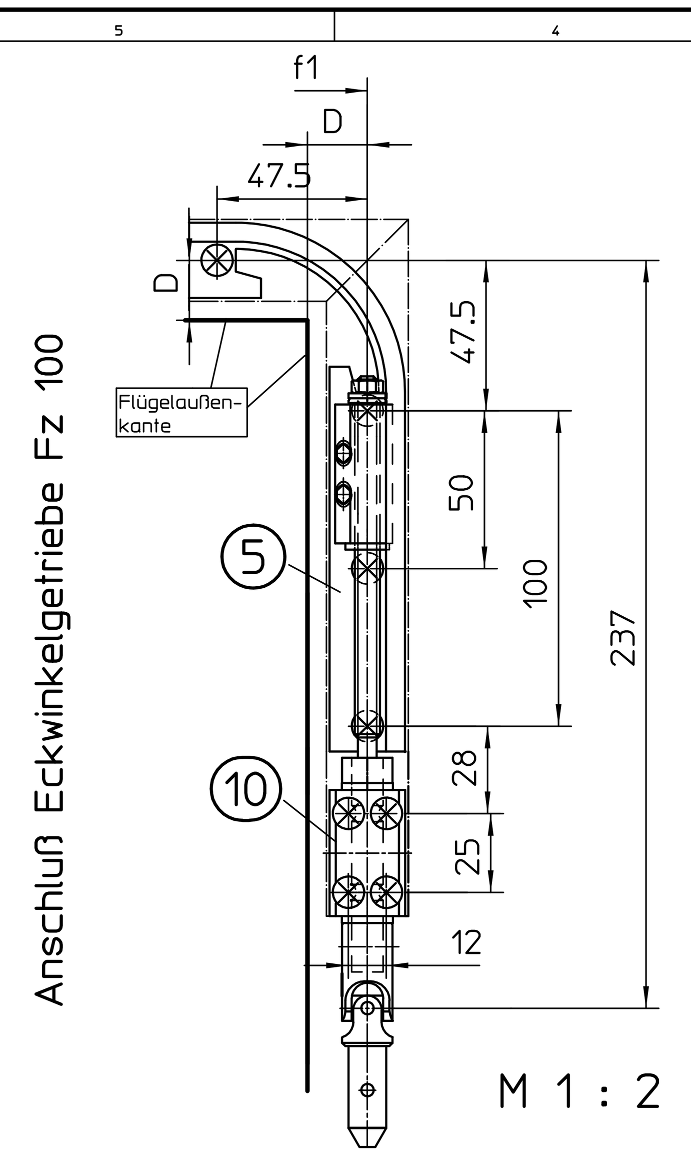

Befestigungsmittel

Fenstertyp	Befestigungsschrauben		Bohrø
Holz	Senkholzschrauben 5x35 DIN97 oder DIN7997 Getriebe Fz100 u.Fz101 : 5x55		3mm
Leichtmetall	Senkblechschrauben 4,8x22 DIN7972 oder DIN7982 L=Schraube muß durch min. 2mm Profilwandung gehen Getriebe Fz100 u.Fz101 : 4,8x32		4mm
Kunststoff	Senkblechschrauben 4,8xL DIN 7972 oder DIN 7982 L=Schraube muß durch min. 2 Profilwandungen gehen.	ab 40 kg/m² Füllgewicht Scherenlager und Flügelbock in Metallverstärkung anschrauben	4mm

Befestigungsschrauben werden nicht mitgeliefert.

Bohrlehrenanwendung OL320

(Lochbild nur für Schere, Flügelbock, Endkappe und Stangenführung)

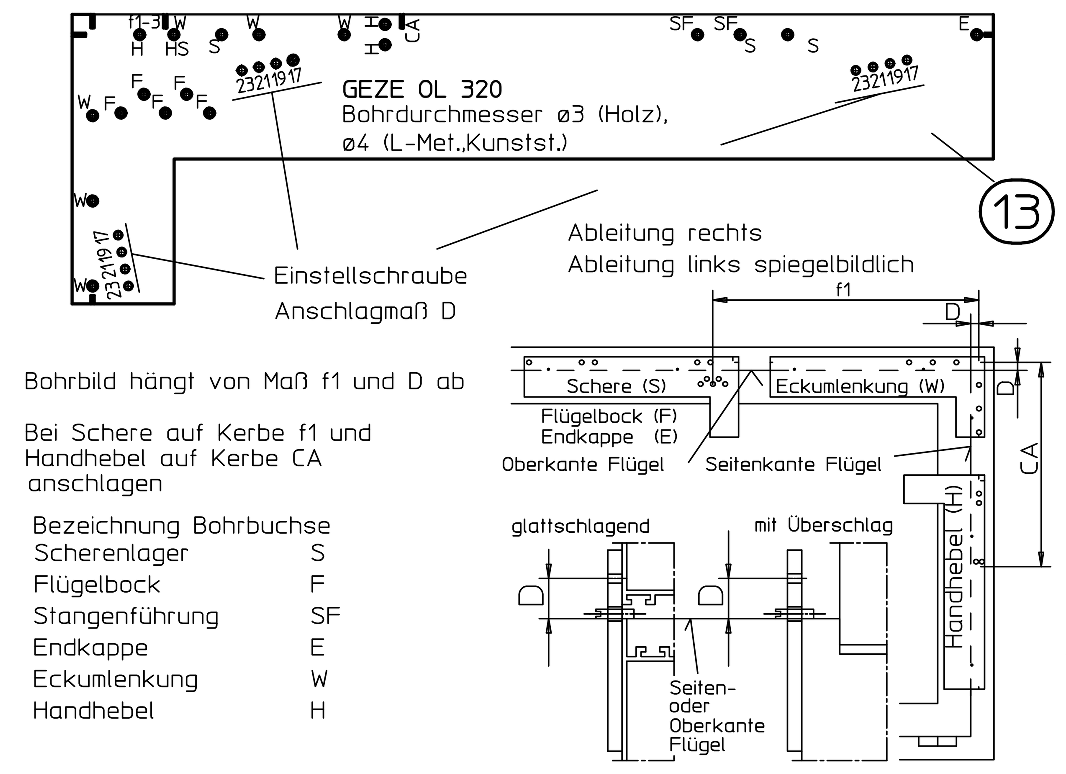

Bohrbild hängt von Maß f1 und D ab

Bei Schere auf Kerbe f1 und Handhebel auf Kerbe CA anschlagen

Bezeichnung Bohrbuchse	
Scherenlager	S
Flügelbock	F
Stangenführung	SF
Endkappe	E
Eckumlenkung	W
Handhebel	H

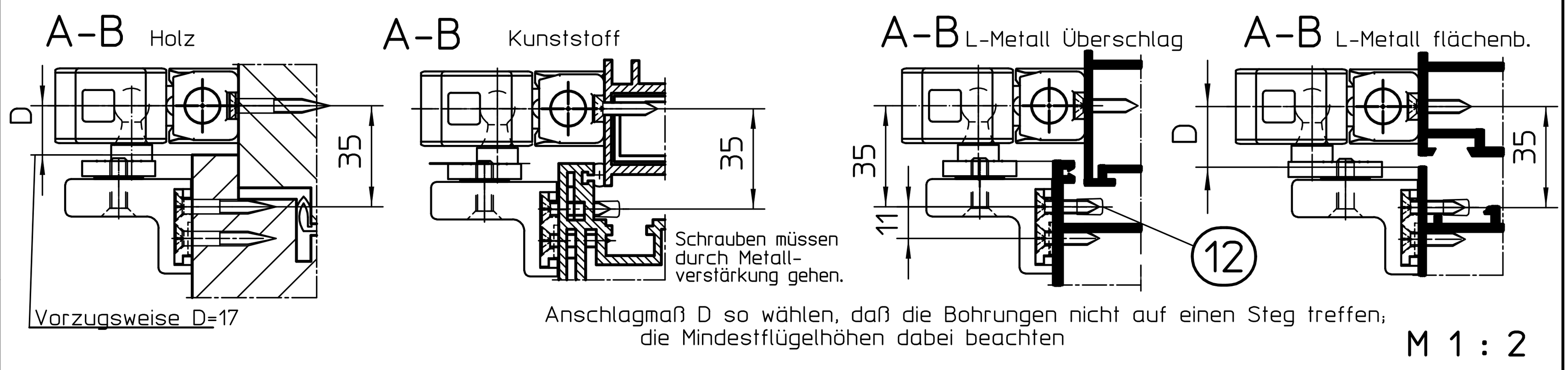

Anschlagmaß D so wählen, daß die Bohrungen nicht auf einen Steg treffen; die Mindestflügelhöhen dabei beachten

M 1 : 2

C–D

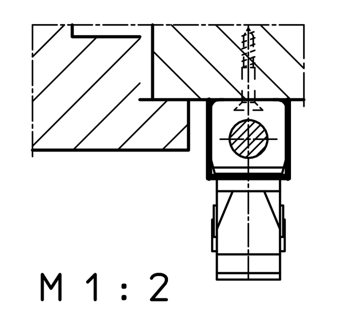

M 1 : 2

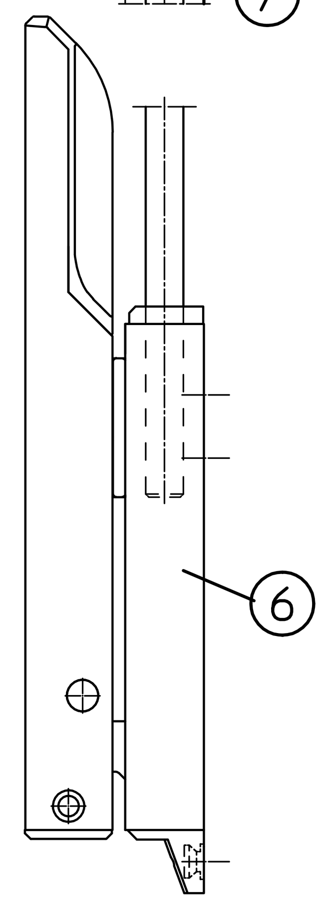

Längen der Stangen (LQ,LZ) und Abdeckprofile (LA)

Flügelbreite a	f-Maße	
680-980	f1=a/2+D-145	1 Schere
981-1200	f1=a/2+D	
1201-1600	f1=a/4+D-105 f2=a/2-85	2 Scheren
1601-2000	f1=a/4+D+95 f2=a/2-190	
2001-2400	f1=a/4+D-10 f2=a/2+20	
2401-3600	f1=a/6+D+90 f2 u.f3=a/3-90	3 Scheren

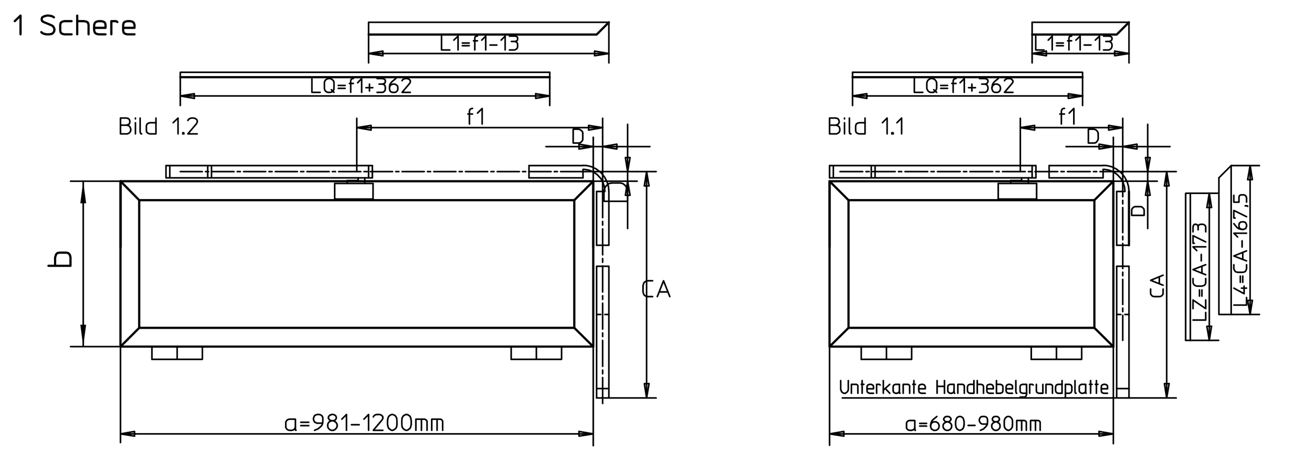

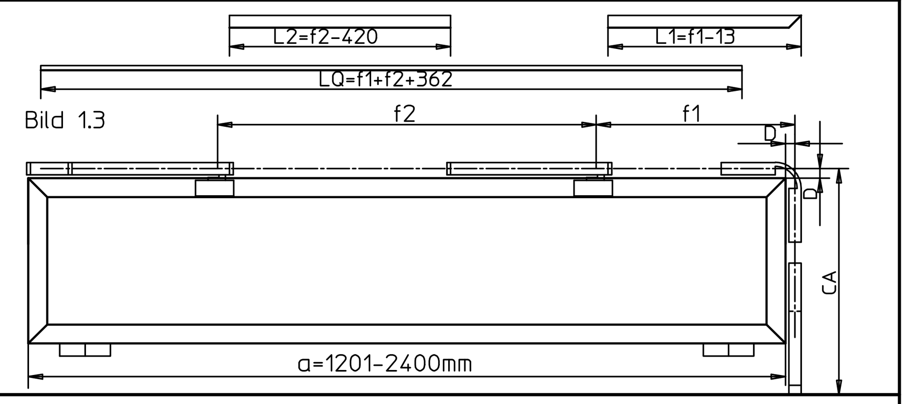

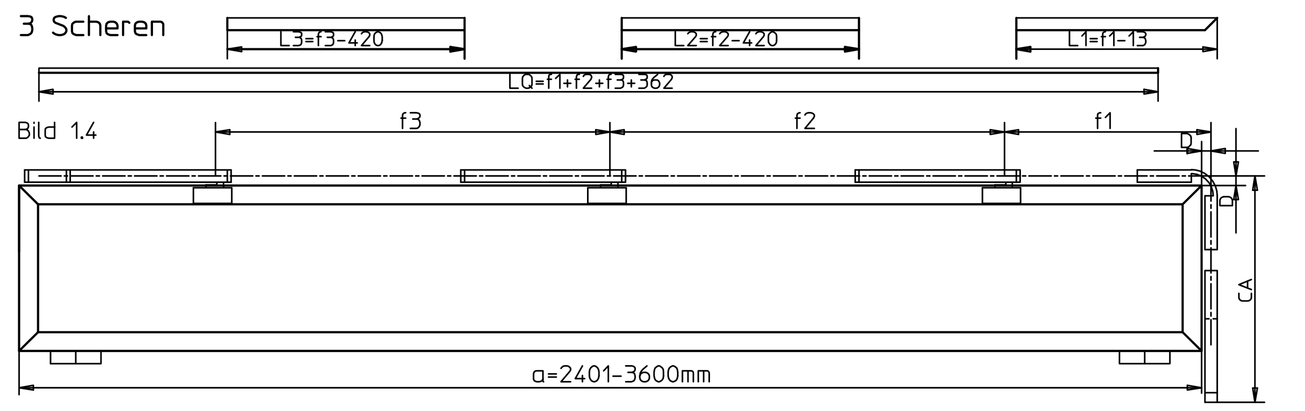

Bsp. für 5 Scheren

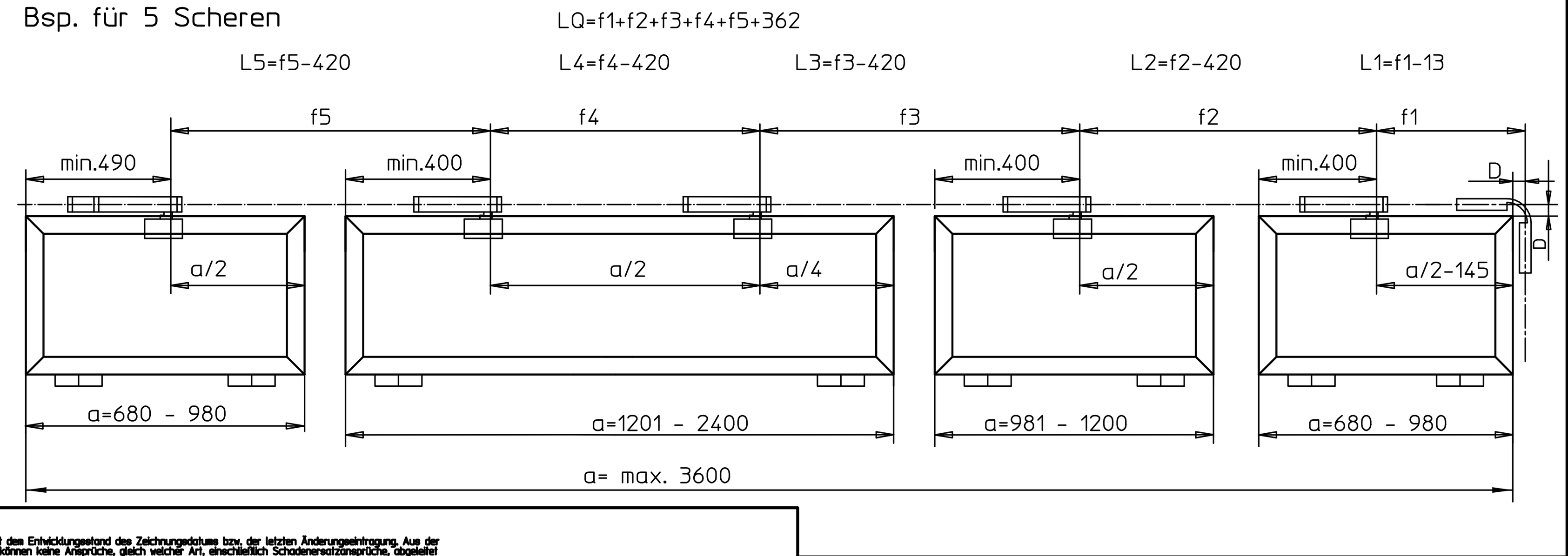

Länge Abdeckprofil und Zugstange f.Getriebe Fz101

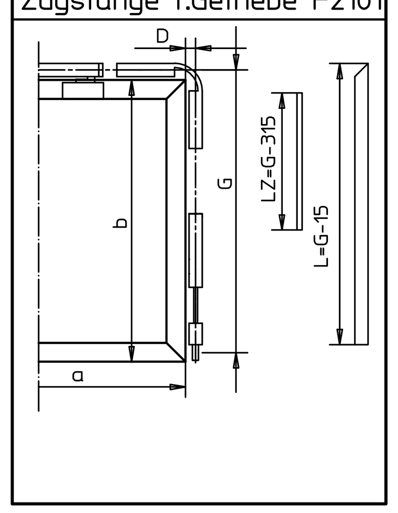

Länge Abdeckprofil f.Eckwinkelgetriebe Fz100

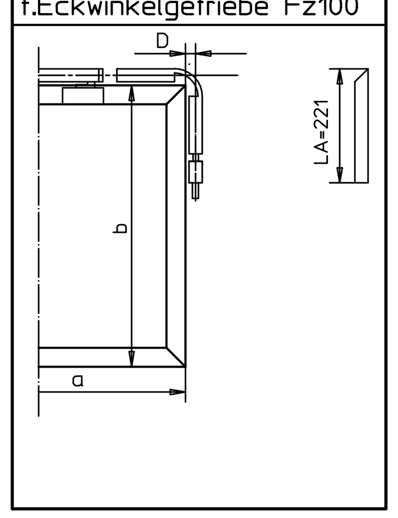

Länge Abdeckprofil und Zugstange f.Handhebel

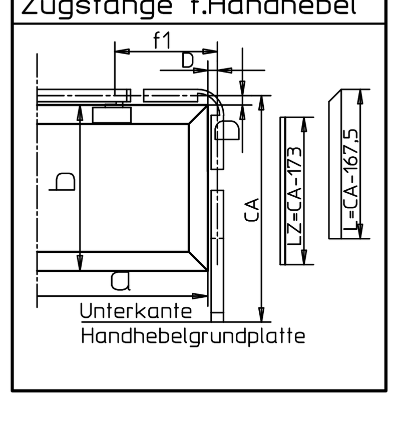

Kurzzeichen Erläuterung	
L	Länge Abdeckprofil
LQ	Länge Querstange
LZ	Länge Zugstange
f1,f2,f3	Anschlagmaß für Schere

Anwendungsbereich

nur für vertikal eingebaute Kippflügel einwärts
Ableitung rechts und links möglich

a =Flügelbreite min. 680mm

sofern die zulässige Gesamtflügelbreite nicht überschritten wird dürfen -mit Getriebe Fz100 u. Fz101- bis zu 5 Scheren montiert werden.
Max. 3 Scheren bei Verwendung des Handhebels.

b =Flügelhöhe mind.400mm

Flügelgewicht max. 250kg

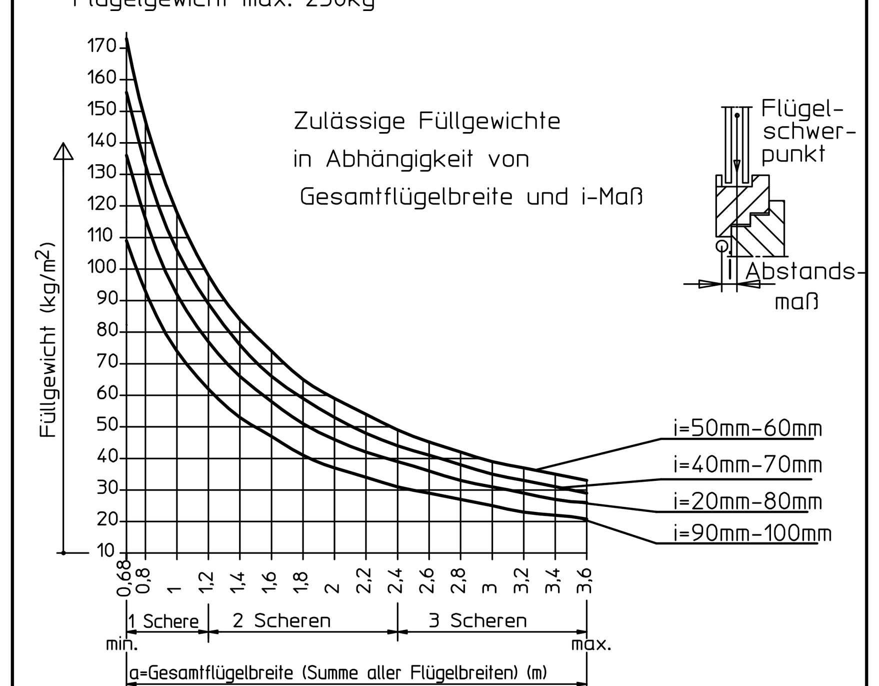

i =Abstandsmaß des Flügelschwerpunkts zum Banddrehpunkt = 20 bis 100mm
Ü =Überschlaghöhe 0-25mm
D =Außenkante Flügel bis Mitte Gestänge (siehe Tab.)
CA =Mitte Querstange bis Unterkante Handhebelgrundplatte mind.350mm
G =Mitte Querstange bis Mitte Kreuzgelenk
X =seitlicher Platzbedarf X=D+13mm; Xmind.=30mm; D seit.mind.17mm
Y =oberer Platzbedarf (siehe Tabelle)

Flügelhöhe b	D-Maß oben	Platzbedarf Y oben
400	23mm	mind.36mm
500	21mm/23mm	D+13mm
600	19/21/23mm	D+13mm
800	17/19/21/23mm	D+13mm

bei Verwendung einer Zusatzverriegelung ist ein D-Maß von 19mm erforderlich

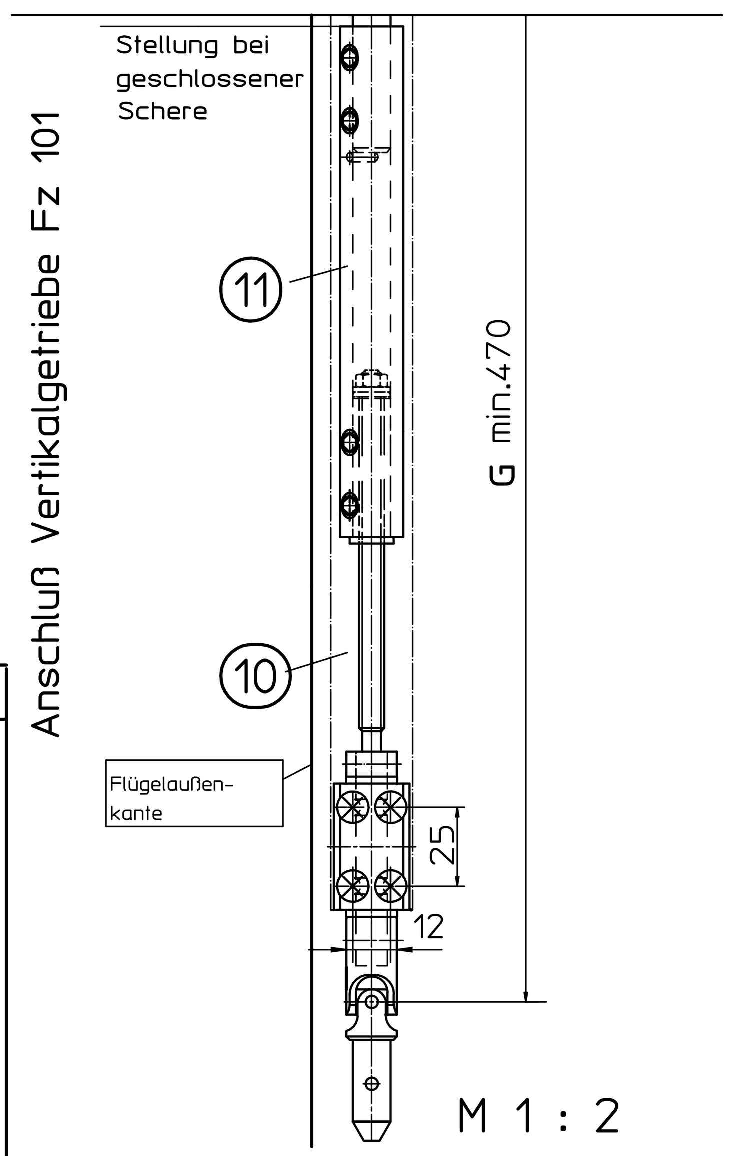

Technische Daten

Öffnungsweite ca.320mm (Standard):
Handhebel und Getriebe Beschlaghub 70mm
Öffnungsweite ca.220mm (Wunsch):
Handhebel Beschlaghub 42mm
Öffnungsweiten mit Getriebe begrenzbar auf:
ca.260-280mm, Beschlaghub 50-54mm, mit 1xHubbegrenzung
ca.200-220mm, Beschlaghub 40-42mm, mit 2xHubbegrenzung

Wichtige Hinweise:

- Einbauzeichnung, Montageanleitung, Wartungs- und Bedienungsvorschriften sind zu beachten;
- Der festgelegte Anwendungsbereich ist einzuhalten;
- Die vorgeschriebenen Anschlagmaße sind zu beachten;
- Die vorgeschriebenen Befestigungsmittel sind zu verwenden;
- Um Verletzungen zu vermeiden sind Schutzkappen auf überstehende Gewinde der Befestigungsschrauben zu drehen;
- Beschlagteile sind in Geschlossenlage gezeichnet, die Montage erfolgt aber in Offenlage;
- Alle Klemmschrauben sind in Offenlage mit Inbusschlüssel SW4 mit 8Nm anzuziehen;
- Nach der Montage und vor Inbetriebnahme ist die Funktion zu prüfen, alle Klemmschrauben nachzuziehen;
- Gelenk- und Gleitstellen sind mit einem säurefreien Fett nach DIN 51825 zu fetten;
- Die freie Zugänglichkeit der Beschlagteile zur Fettung und Wartung ist nach DIN 18357 sicherzustellen;
- Werden Stangen und Abdeckprofile anderer Hersteller verwendet, so übernimmt GEZE keine Gewährleistung und keine Haftung für die entstehenden Schäden und Folgeschäden;
- Ab einer freien Stangenlänge von 800mm sind Stangenführungen zu verwenden;
- Bei Kippfenster ist die Verwendung einer geeigneten Fangsicherung vorgeschrieben (siehe GEZE Fang- und Putzsicherung;

Bestellbedarf für OL320 mit:	A	B	C	D	E	F
Handhebel OL320	X	X	X	-	-	-
Eckwinkelgetriebe Fz 100	X	X	-	X	-	-
Vertikalgetriebe Fz 101	X	X	-	-	X	X

Beschlagteile (siehe Stückliste)

Pos.	Stck.	Benennung	EV 1	weiß 9016	RAL	Schrauben
A		Schere OL320 Inhalt:	128211	128212	128213	
1	1	Schere OL 320				
2	1	Scherenlager				4
3	1	Flügelbock, gleitend.				
4	1	Anschraubplatte-kurz				5
7	1	Stangenführung				2
12	9	Schutzkappe				
B		Zusatzpackung Endabdeckung Inhalt:	058633	018254	013816	1
8	1	Endkappe				
9	1	Profil für Endabdeckung				
C		Handhebel OL320 mit Eckumlenkung Inhalt:	131610	131611	131612	
5	1	Eckumlenkung				6
6	1	Handhebel Hub 70mm				4
7	1	Stangenführung				2
D		Eckwinkelgetriebe Fz 100 Inhalt		018194		
10	1	Gewindespindel montiert				4
5	1	Eckumlenkung				6
E		Vertikalgetriebe Fz 101 Inhalt		018196		
10	1	Gewindespindel montiert				4
11	1	Rohr montiert				
7	1	Stangenführung				2
F 5		Eckumlenkung		58648		6
		Stange ø12 - 2000 mm		053198		
		- 3000 mm		053199		
		- 6000 mm		054116		
		Abdeckprofil - 2000 mm*	058771	018293	14258	
		- 3000 mm*	058774	018294	014259	
		- 6000 mm	058630	018251		
		* beidseitig auf Gehrung geschnitten				
		Zubehör (muß gesondert bestellt werden)				
7	1	Handhebel OL320, Hub42mm	131658	131659	131660	4
		Stangenführung		058653		2
		Stangenkupplung		059729		
		Hubbegrenzung f.Getriebe		012335		
13		Bohrlehre für Holz		137150		
		Bohrlehre für Kunststoff und Leichtmetalle		137152		

Diese Zeichnung entspricht dem Entwicklungsstand des Zeichnungsdatums bzw. der letzten Änderungseintragung. Aus der Benutzung der Zeichnung können keine Ansprüche, gleich welcher Art, einschließlich Schadenersatzansprüche, abgeleitet und gegen GEZE geltend gemacht werden. Die Zeichnung bleibt unser Eigentum und ist Dritten nur für die Vertragsdauer zur Benutzung überlassen. Sämtliche sich aus der Zeichnung ergebenden Ansprüche stehen ausschließlich GEZE zu. Ohne vorherige Zustimmung von GEZE darf diese Zeichnung weder vervielfältigt noch Dritten zugänglich gemacht werden.
This drawing shows the actual state of product development at the date of the drawing or the revision date. No claims for damages in any form can be made against GEZE as a result of the interpretation of this drawing. This drawing remains the property of GEZE and is made available to third parties only for the duration of contractual obligations. All rights connected with this drawing remain in possession of GEZE. This drawing may not be copied or handed over to third parties without the express consent of GEZE.

Papierausdrucke dieser Zeichnung unterliegen nicht dem Änderungsdienst!
Printed drawings are not revision controlled!

EMPB = Erstmusterprüfbericht /Initial sample test report

EMPB	Dok.version doc.version	Datum date	Name name	Mitteilungs-Nr. Doc. change no.
	04	21.10.21	u1270	3362
	03	04.05.20	u1270	*
	02	06.02.20	u1270	02
	01	10.03.15	u1270	*
	00	22.06.10	tbf5	*

GEZE GmbH
P.O. Box 13 63
71226 Leonberg
Germany

vertraulich / confidential

Benennung / designation

OL320 mit Handhebel oder Getriebe:

Eckwinkelgetriebe Fz100; Vertikalgetriebe Fz101

	Datum/date	Name
erstellt / drawn	21.10.21	u1270
Frg. Prod./Rel. Prod	22.10.21	tbf1

Blatt / von sheet / of 1 / 1

Maßstab scale

Material-Nr. ID-no.

Frg. Prod./Rel. Prod

Zeichnungs-Nr. / document-no.

40424-EP-001