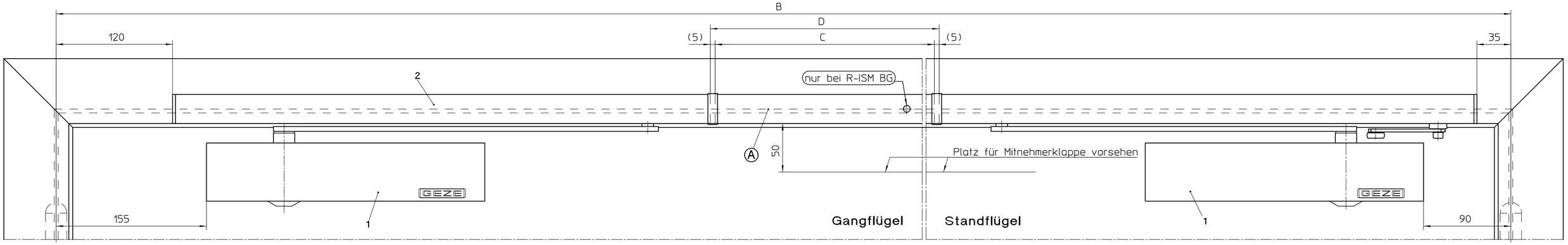

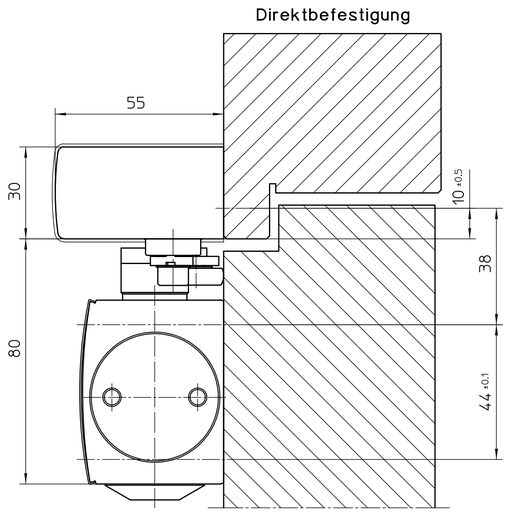

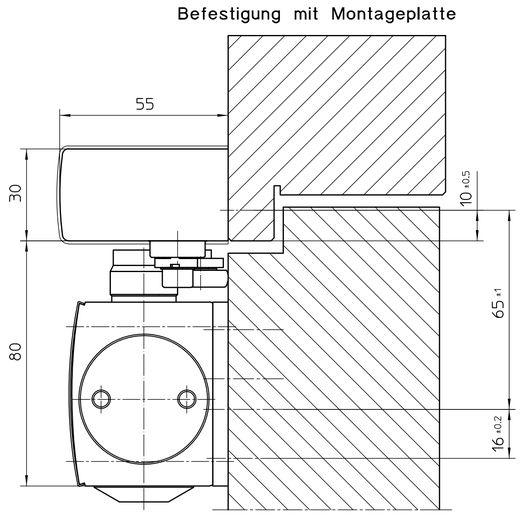

Anschlagmaße für Tür mit Rechtsflügel (Gangflügel)

Direktbefestigung

Anschlagmaße für Tür mit Linksflügel (Standflügel)

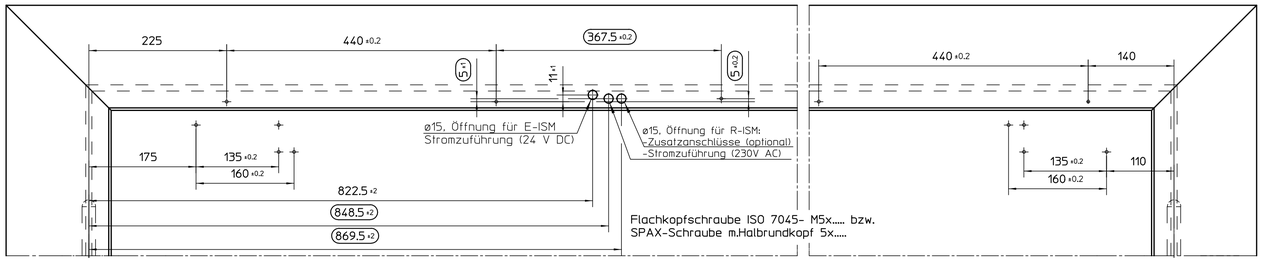

Anschlagmaße für Tür mit Rechtsflügel (Standflügel)

Befestigung mit Montageplatte

Anschlagmaße für Tür mit Linksflügel (Gangflügel)

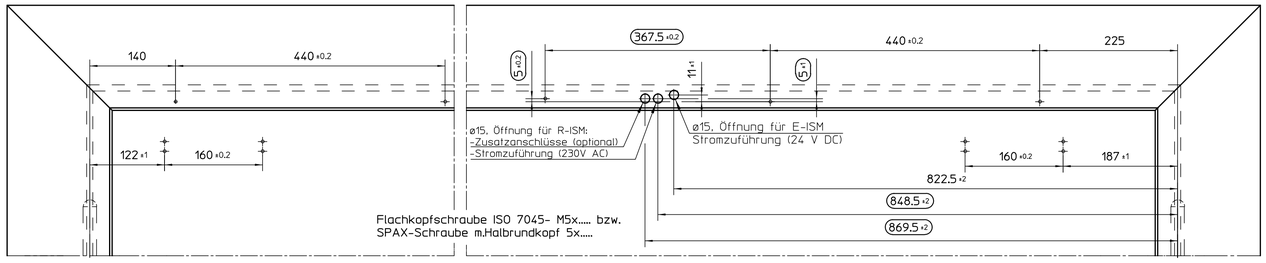

Anschlagmaße für Tür mit Rechtslügel (Standflügel)

Direktbefestigung

Anschlagmaße für Tür mit Linksflügel (Gangflügel)

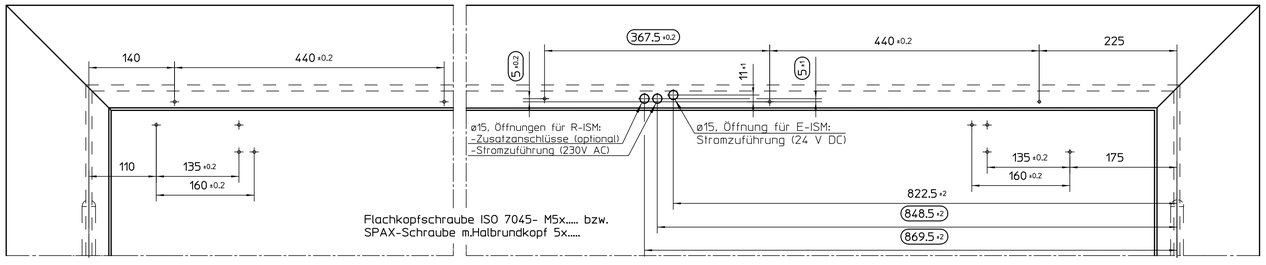

Anschlagmaße für Tür mit Rechtsflügel (Gangflügel)

Befestigung mit Montageplatte

Anschlagmaße für Tür mit Linksflügel (Standflügel)

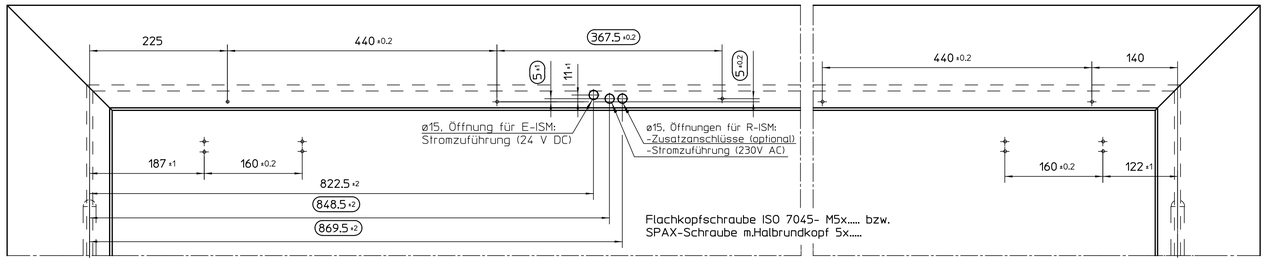

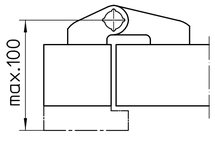

Türöffnungswinkel (bei x = 90 mm) =95°

Achtung:
max.Türöffnungswinkel durch
Türstopper begrenzen!

Achtung: Geänderte Anschlagmaße
am Gangflügel
Hebel L=375mm am Gangflügel
Hebel L=355mm am Standflügel

		TS 5000 ISM BG TS 5000 E-ISM BG	TS 5000 R-ISM BG
B	Kleinste Türbreite	1445 mm	1645mm
	Größte Türbreite	2800 mm	2800mm
	ablängbares Mittelteil	Ⓐ	
C	Mittelteillänge	= B–1274mm = D–10mm	= B–1274mm = D–10mm

Maße im ⬭ für TS 5000 R-ISM BG

Pos.	Anzahl	Bezeichnung
2	1	ISM/E-ISM/R-ISM - Gleitschiene BG VP
1	2	GEZE TS 5000 L ohne Gleitschiene

01	30.07.15	tbt18	*	
00	17.07.09	tbt17	X	
Änderungen (Revision)	Datum date	Name name	Änderungs-Nr. Doc. change no.	

GEZE GmbH
P.O. Box 13 63
71226 Leonberg
Germany

Benennung / designation
GEZE TS 5000 ISM/E-ISM/R-ISM BG VP
auf 2-Flueg. beidseitig flaechenb. Holztuer

	Datum / date	Name / name
erstellt / drawn	30.07.15	tbt18
gepr. / checked		

Blatt / von sheet / of 1/–
Maßstab scale —
Sprache / language D
Material-Nr. ID-no.
Zeichnungs-Nr. / document-no. 20540-0-26
ersetzt für: subst. for:
Ersetzt durch: subst. with:

Diese Zeichnung entspricht dem Entwicklungsstand des Zeichnungsdatums bzw. der letzten Änderungseintragung. Aus der Benützung der Zeichnung können keine Ansprüche, gleich welcher Art, einschließlich Schadensersatzansprüche, abgeleitet und gegen GEZE geltend gemacht werden. Die Zeichnung bleibt unser Eigentum und ist Dritten nur für die Vertragszwecke zur Benutzung überlassen. Sämtliche sich aus der Zeichnung ergebenden Ansprüche stehen ausschließlich GEZE zu. Ohne vorherige Zustimmung von GEZE darf diese Zeichnung weder vervielfältig noch Dritten zugänglich gemacht werden.
This drawing is valid at the time of the last change of the drawing or the revision date of the drawing. Claims of any kind shall not be derived from the use of the drawing and cannot be asserted against GEZE. Drawings in any form can be made opposed GEZE as a result of the interpretation of this drawing. The drawing remains property of GEZE and is available to third parties only for the duration of contractural obligations. All rights connected with this drawing remain in possession of GEZE. This drawing may not be copied or handed over to third parties without the express consent of GEZE.