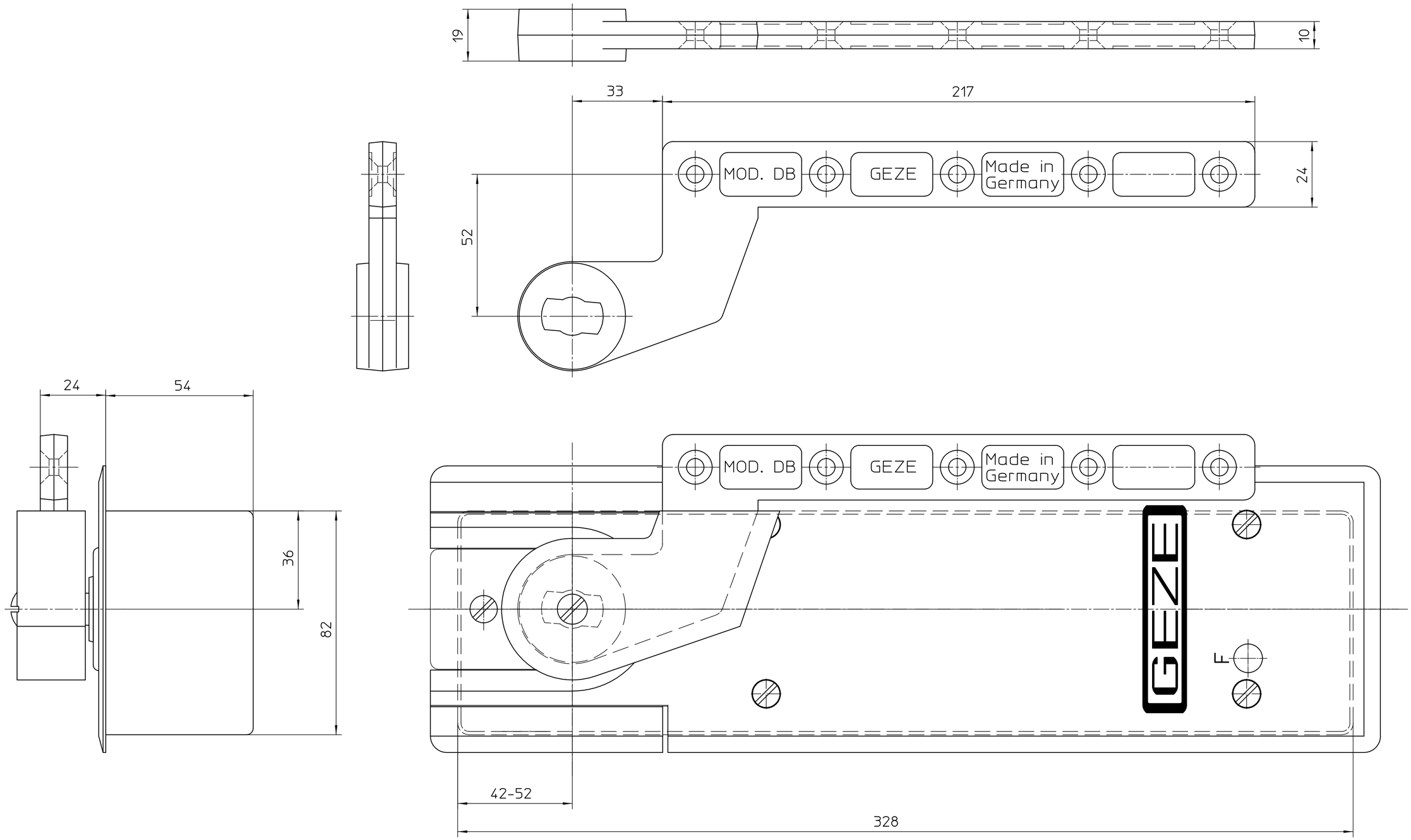

Diese Zeichnung entspricht dem Entwicklungsstand des Zeichnungsdatums bzw. der letzten Änderungseintragung.Aus der Benützung der Zeichnung können keine Ansprüche, gleich welcher Art, einschließlich Schadenersatzansprüche, abgeleitet und gegen GEZE geltend gemacht werden. Die Zeichnung bleibt unser Eigentum und ist Dritten nur für die Vertragsdauer zur Benützung überlassen.Sämtliche sich aus der Zeichnung ergebenden Ansprüche stehen ausschließlich GEZE zu.Ohne vorherige Zustimmung von GEZE darf diese Zeichnung weder vervielfältigt noch Dritten zugänglich gemacht werden.

Längenmaße, Rundungen + - Toleranz DIN ISO 2768 T1 mittel					+ - Winkeltoleranz (Länge d. kürzeren Schenkels)			
bis 6	6-30	30-120	120-400	400-1000	bis 10	10-50	50-120	üb. 120
0,1	0,2	0,3	0,5	0,8	1	30	20	10

					Zul.Mittigkeitsabweichung/Symmetrietoleranz für Maße ohne Toleranzangabe (+ -)				
Mittenrauhw.Ra	16	10	2	0,25	bis 6	6-30	30-120	120-400	400-1000
Zeichen	▽	▽▽	▽▽▽	▽▽▽▽	0,05	0,1	0,15	0,25	0,4
Rauhtiefe Rt	40	25	6,3	1					

Werkstoff/Rohteil	Oberfl.Behandlung	Wärmebehandlung	Maße ohne Toleranzangabe nach DIN ISO 2768 T1 mittel ....DIN....
	Ersatz für:	Benennung	
	Ersetzt durch:	Tuerschiene DB mit TS 550	

Vers.	Datum	Name	Mitt.Nr.
01	26.09.2002	tbm25	XXXXX

	Datum	Name
Bearb.	26.09.2002	tbm25
Freig.:	18.09.2003	tbm2
Norm		

GEZE GmbH
P.O. Box 13 63
71226 Leonberg
Germany

Material Nr.

Maßstab 1:1 | alte techn.Nr. | Blatt 1 / von 1

Zeichnungs Nr. 20301-0-1