V: Laufschienenbefestigung Schutzflügel,Winkelbodenführung
V: Protective leaf fixed on running track, angular floor guide

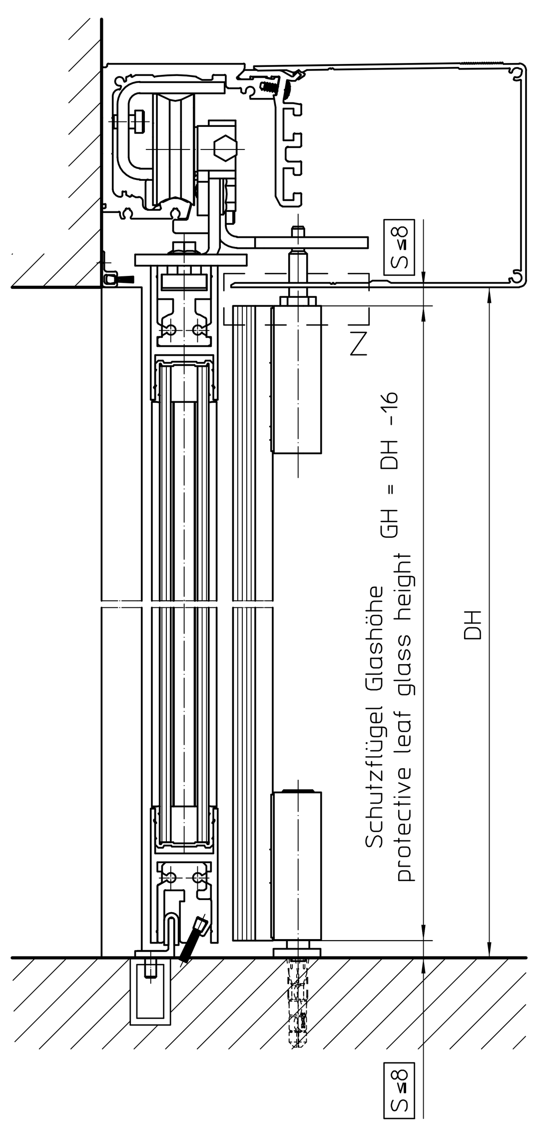

V: Wandbefestigung Schutzflügel,verstellbare Bodenführung
V: Protective leaf fixed on wall, adjustable floor guide

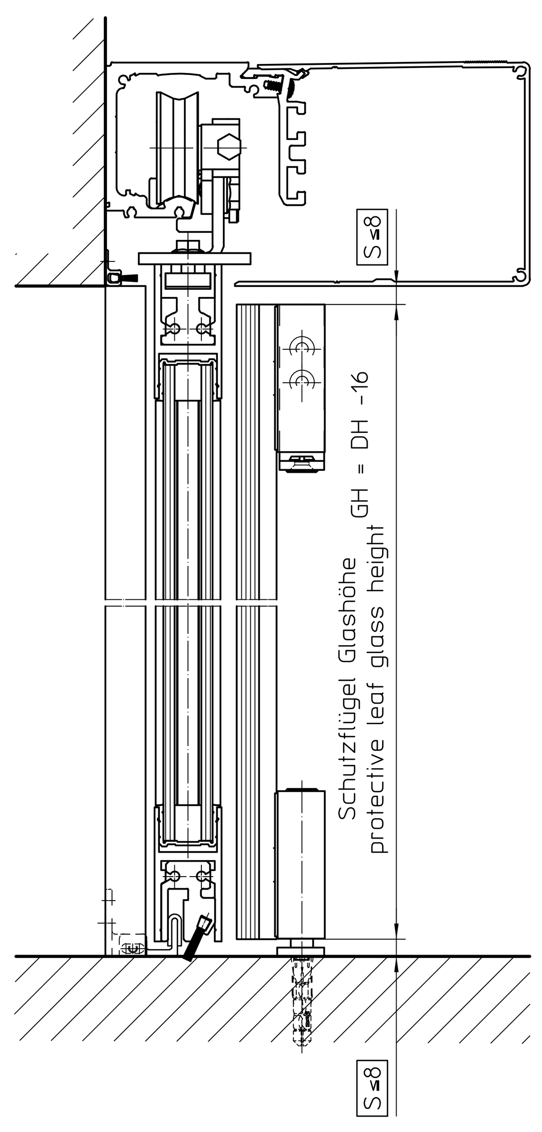

V: Laufschienenbefestigung Schutzflügel, durchgehende Bodenführung
V: Protective leaf fixed on running track, continuous floor guide

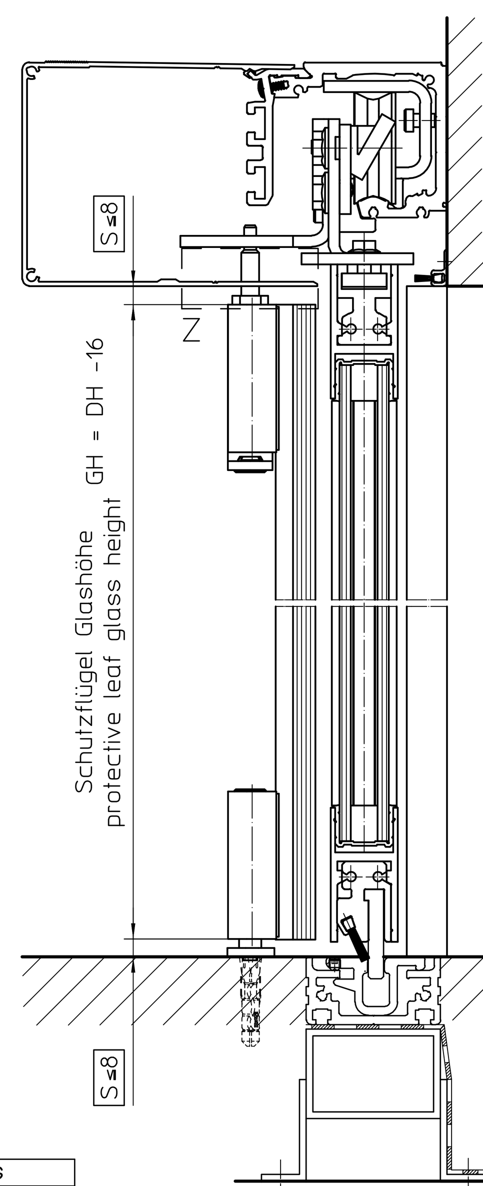

Vorderansicht: Laufschienenbefestigung Schutzflügel*
Front view: Protective leaf fixed on running track*

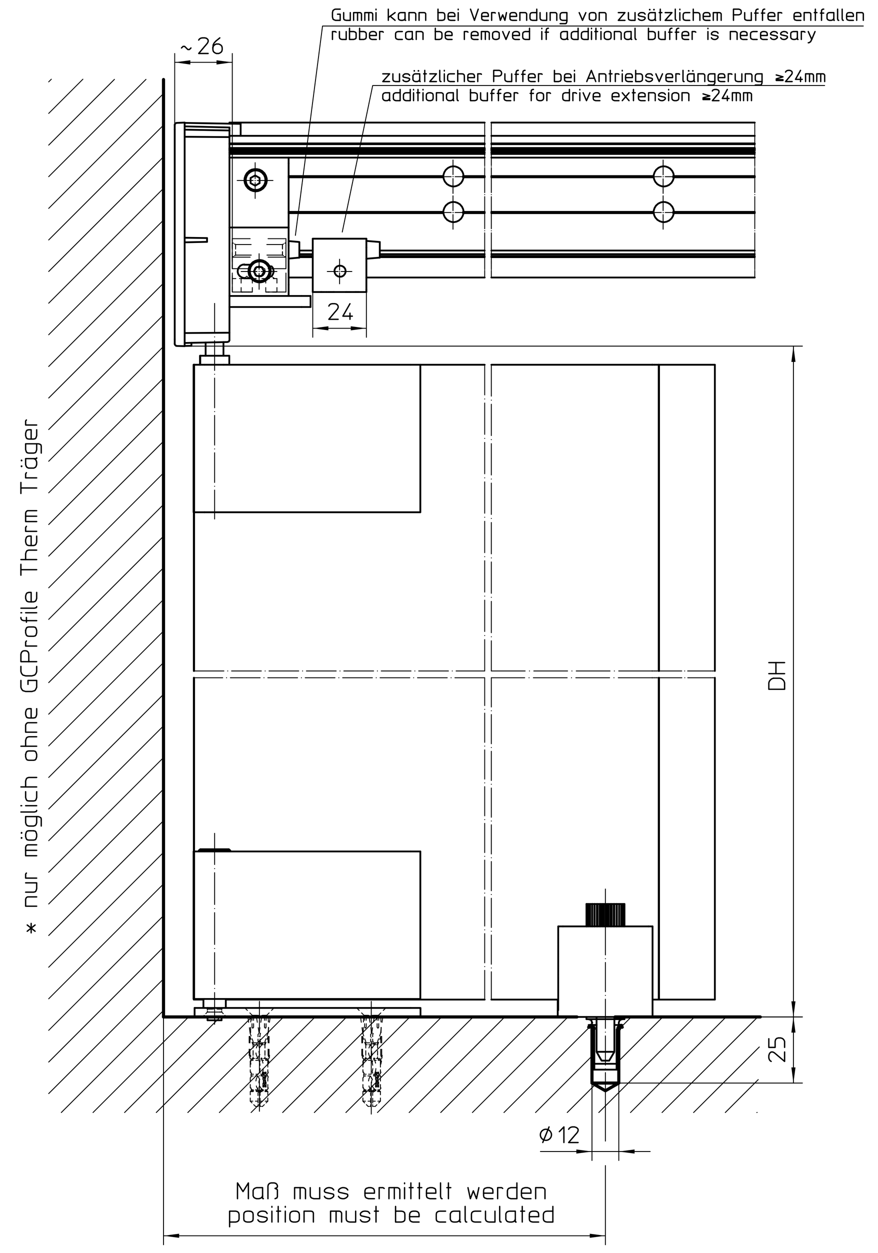

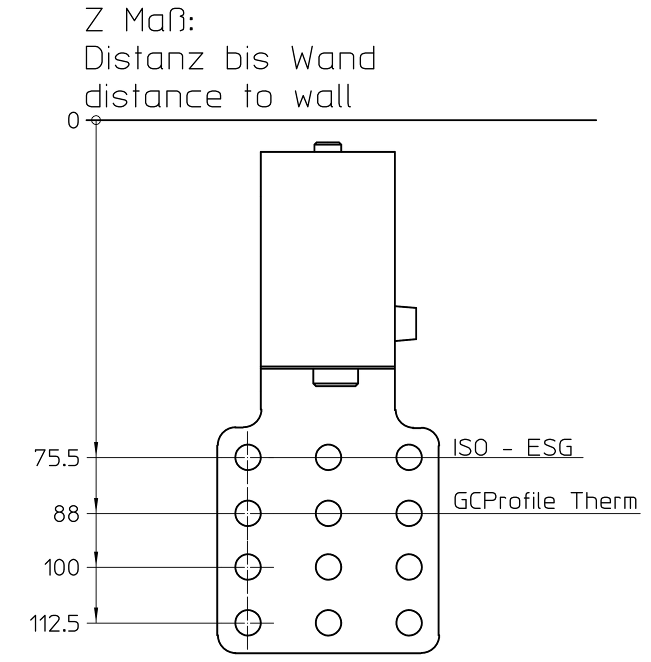

Vorderansicht: Wandbefestigung Schutzflügel
Front view: Protective leaf fixed on wall

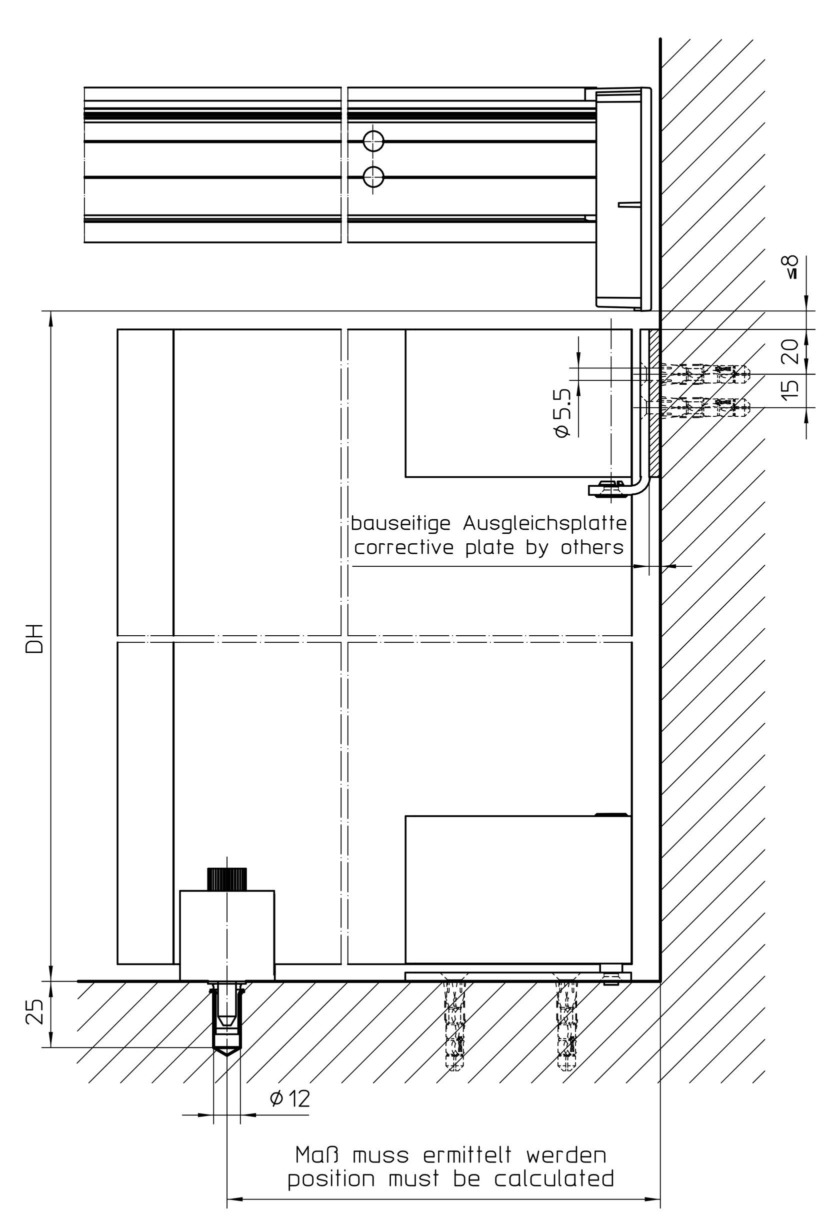

eingerahmte Maßangabe:
s. Sicherheitshinweise
framed dimensions:
see safety measures

Abkürzungen / Abbreviations

- DH = Durchgangshöhe / clear passage height
- ÖW = Öffnungsweite / opening width
- GB = Schutzflügelbreite / protective leaf width
- GH = Schutzflügelhöhe / protective leaf height
- DB = Durchgangsbereich / clear passage width
- W = Wandabstand / distance to wall
- Vls = Verlängerungs links / extension left
- Vrs = Verlängerungs rechts / extension right

Material zur Laufschienenbefestigung
Material for fixation on running track
- ID 181094
- ID 085588 (EV1)
  or
  ID 085589 (ROH/RAW)
  or
  ID 085590 (RAL)

Material zur Wandbefestigung
Material for fixation on wall
- ID 099833
- ID 085588 (EV1)
  or
  ID 085589 (ROH/RAW)
  or
  ID 085590 (RAL)

H: Schutzflügel, 2-Flügel, durchgehende Bodenführung
H: Protective leaf, 2-leaves, continuous floor guide

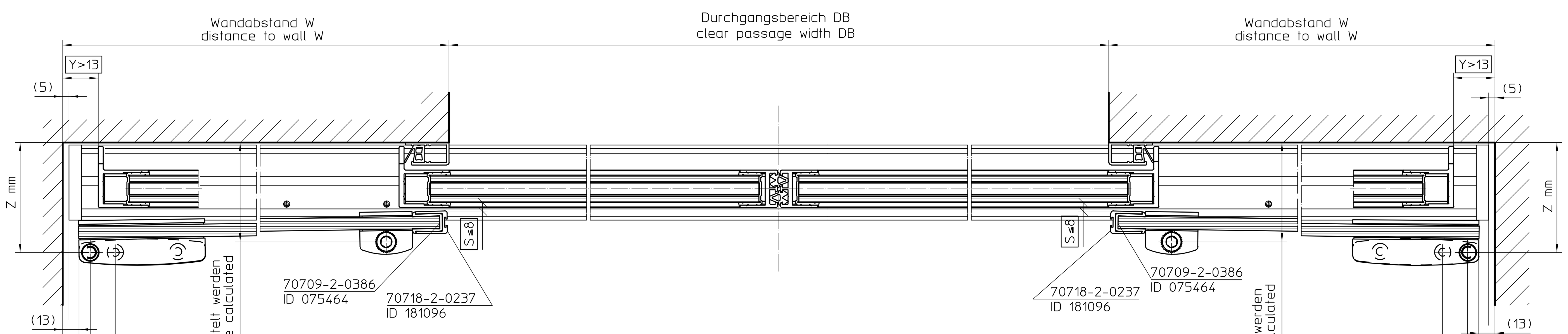

Darauf achten, dass die richtige Glas Dimensionen von der Bausituation abhänging sind. (Toleranzen).

Bei GCProfile Therm ist im der Regel der Bautoleranz (Wandanschluss) nicht mehr 5 mm sondern 15 mm. Glas Dimensionen müssen angepasst werden.

Z
(nur zur Laufschienenbefestigung)
(only for fixation on running track)

Bearbeitung Haubenprofil
machining of cover profile

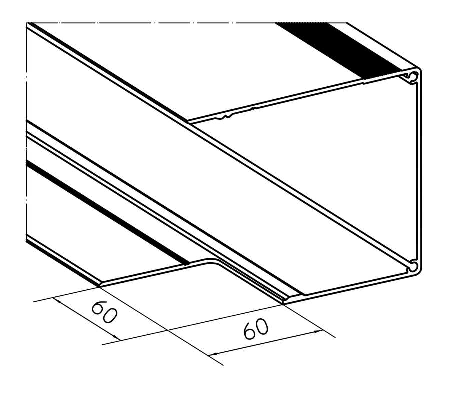

Mit Schutzflügel auf der linken Seite:
With protective leaf on the left side:
Vls min. = 25mm

Mit Schutzflügel auf der rechten Seite:
With protective leaf on the right side:
Vrs min. = 25mm

H: Schutzflügel, 1-Flügel links schließend, Winkelbodenführung
H: Protective leaf, 1-leaf left closing, angular floor guide

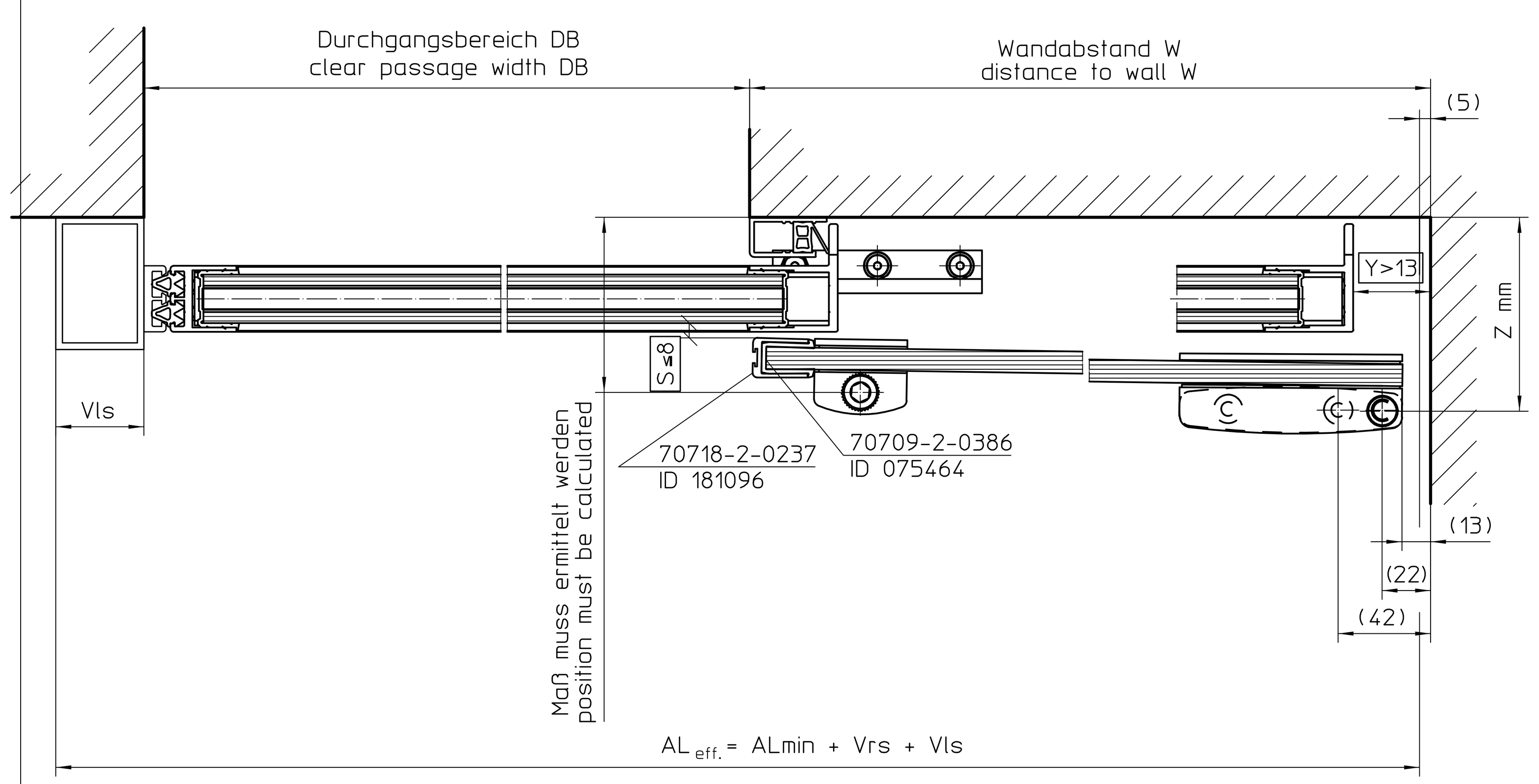

H: Schutzflügel, 1-Flügel rechts schließend, verstellbare Bodenführung
H: Protective leaf, 1-leaf right closing, adjustable floor guide

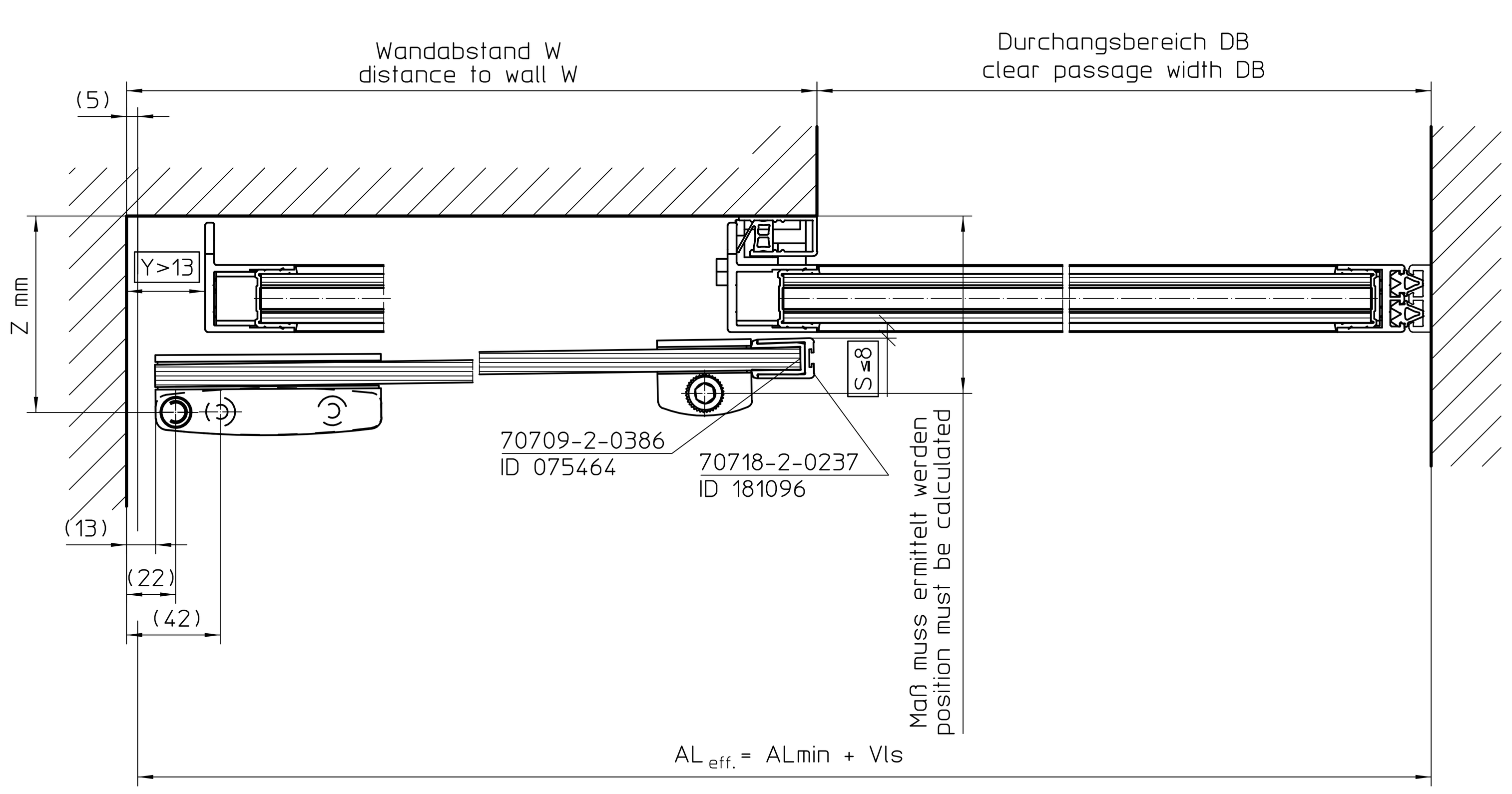

MONO-Glas und Schutzflügel dürfen nicht gleichzeitig verwendet werden.
MONO-Glass and protective leaves are not to be used together.

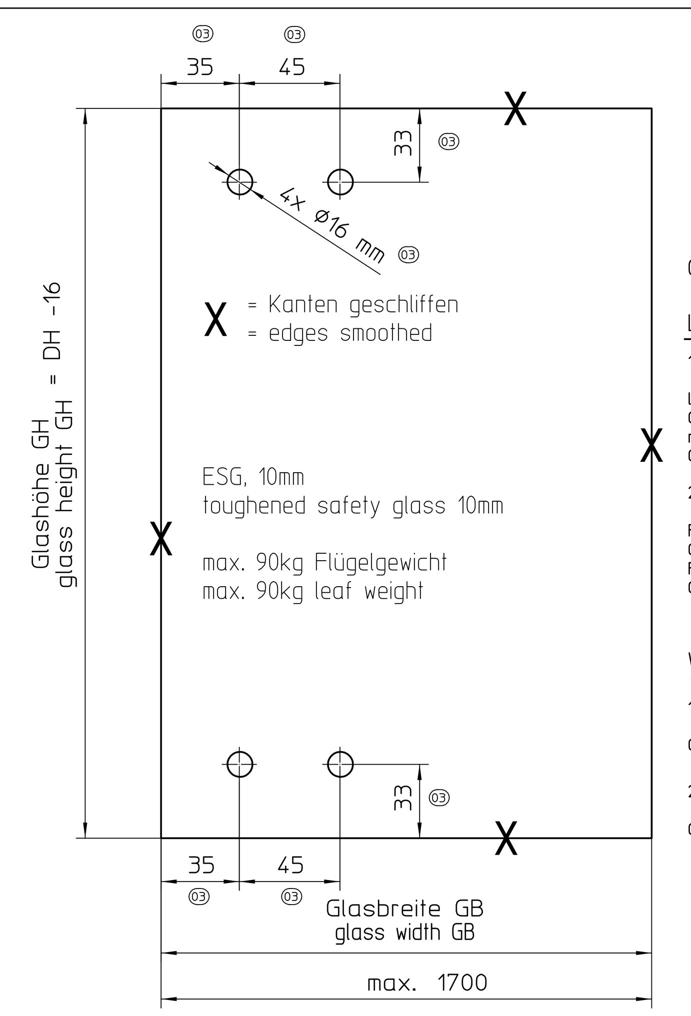

GB Berechnung / calculation

Laufschienenbefestigung

1-flg. / 1-leaf:

links schl. / LH:
GB = ALeff -Vls -DB -19
rechts schl. / RH:
GB = ALeff -Vrs -DB -19

2-flg. / 2-leaves:

Flügel links:
GB = ALeff/2 - DB/2 + Vls/2 -Vrs/2 -19
Flügel rechts:
GB = ALeff/2 - DB/2 + Vrs/2 -Vls/2 -19

Wandbefestigung

1-flg. / 1-leaf:

GB = W -19

2-flg. / 2-leaves:

GB = W -19

Normen und gesetzliche Vorschriften
Standards and legal regulations

- Gem. der EU-Maschinenrichtlinie 2006/42/EG muß eine Sicherheitsanalyse (Gefahrenanalyse) für die Türanlage durchgeführt werden. Nähere Informationen dazu auf www.geze.com
- Montage- und Serviceanleitung sowie die übrigen Produktunterlagen EC T2, EC T2-FR, FR -DUO, FR -LL, FR -RWS sind zu beachten.
  Für die Bundesrepublik Deutschland gilt zusätzlich:
- ASR A1.7, Technische Regeln für Arbeitsstätten: Türen und Tor
- Für EC T2-FR, FR -DUO, FR -LL, FR -RWS: AutSchR, Richtlinie für autom. Schiebetüren in Rettungswegen
- gesetzliche Bestimmungen und weiterführende Normen
Für andere Länder sind die jeweils geltenden Vorschriften einzuhalten.

Anwendungsrichtlinien:
- Bei der Gebäudeanbindung sind die statischen und dynamischen Kräfte der Schiebetür zu berücksichtigen.
- Die Anwendungsvorschriften der Profilhersteller sind einzuhalten.
- Die Fassadenprofile sind ggf. durch bauseitige Stahleinlagen zu verstärken.
- Dargestellte Verglasung von Flügel und Seitenteilen ist einzuhalten, andernfalls könnten Quetsch-, Scher- und Einzugstellen entstehen, siehe hierzu auch Sicherheits-/Gefahrenanalyse

- In accordance to EU Machine Directive 2006/42/EC a safety analysis (danger analysis) must be accomplished.
For further informations see www.geze.com
- The fitting and service instructions as well as the other product documents EC T2, EC T2-FR, FR -DUO, FR -LL, FR -RWS must be observed.
For the Federal Republic of Germany, in particular:
- ASR A1.7, "Technical Rules for Workplaces: Doors and Gates"
- For EC T2-FR, FR -DUO, FR -LL, FR -RWS: AutSchR "Directive for automatic windows, doors and gates"
- further legal regulations and standards

Guidelines for application:
- During construction and operation, observe the static and dynamic forces of the sliding door system.
- All application instruction of the system profile manufacturer must be followed.
- Reinforce the facade profiles with steel profiles if needed (by others)
- Observe the shown glazing of leaves and side panels, otherwise a finger trap or a shearing point could occur, see also the safety analysis

Anwendungsbereich / use case specification

Der ECdrive T2 und der ECdrive T2-FR sind ausschließlich geeignet für den Einsatz

- in trockenen Räumen,
- in automatischen Türsystemen für horizontal bewegte Türflügel,
- in Eingangs- und Innenbereichen des Fußgängerverkehrs in gewerblichen Betriebsstätten und öffentlichen Bereichen.

Der ECdrive T2 und der ECdrive T2-FR dürfen nicht als Feuer- oder Rauchschutztürantriebe eingesetzt werden.
Der ECdrive T2-FR ist für den Einsatz in Flucht- und Rettungswegen zugelassen.
Der ECdrive T2 darf nicht als Flucht- und Rettungswegstür eingesetzt werden.

The ECdrive T2 and ECdrive T2-FR are only suitable for use

- in dry rooms,
- in automatic door systems for horizontally moving door leaves,
- in entrances and interior areas of pedestrian traffic in commercial plants and public areas.

The ECdrive T2 and ECdrive T2-FR must not be used as fire or smoke control door drives.
The ECdrive T2-FR is approved for use in emergency exits.
The ECdrive T2 must not be used as an emergency exit door.

dargestellte Produktausführungen
shown product combinations

	2-flügelig double-leaves	1-flügelig single leaf	GCprofile THERM	ISO-Glasbeschlag ISOglas fitting	ESG-Beschlag ESG fitting	kundenspezifische Systeme client specified systems	Pfosten-Riegel-Fassade post-rail construction	Schutzflügel protective leaf	Sicherungsflügel safety leaf	Lock A	Lock M	Bodenschloß floor lock
EC T2 EC T2-FR -LL / DUO / RWS	•	•										
Fahrflügel sliding leaves				•				•				
Träger girder												
Seitenteil side panel												
Oberlicht fanlight												

EMPB	Dokversion doc.version	Datum date	Name name	Mitteilungs-Nr. Doc. change no.
	03	01.02.19	u635	*
	02	17.12.18	u304	*
	01	03.12.18	u304	*
	00	13.04.18	u313	*

GEZE GmbH
P.O. Box 13 63
71226 Leonberg
Germany

Benennung / designation: ECdrive T2
Schutzflügelbefestigung, protective leaf fixing

	Datum/date	Name
erstellt / drawn	01.02.19	u635
Frg. Prod./Rel. Prod	04.02.19	lba1

Blatt / von sheet / of: 1/1
Maßstab scale: 1:2
Material-Nr. ID-no.
Frg. Prod./Rel. Prod
Zeichnungs-Nr. / document-no.: 70518-ep37

Papierausdrucke dieser Zeichnung unterliegen nicht dem Änderungsdienst!
Printed drawings are not revision controlled!

EMPB = Erstmusterprüfbericht /Initial sample test report

Diese Zeichnung entspricht dem Entwicklungsstand des Zeichnungsdatums bzw. der letzten Änderungseintragung. Aus der Benutzung der Zeichnung können keine Ansprüche, gleich welcher Art, einschließlich Schadenersatzansprüche, abgeleitet und gegen GEZE geltend gemacht werden. Die Zeichnung bleibt unser Eigentum und ist Dritten nur für die Vertragsdauer zur Benutzung überlassen. Sämtliche sich aus der Zeichnung ergebenden Ansprüche stehen ausschließlich GEZE zu. Ohne vorherige Zustimmung von GEZE darf diese Zeichnung weder vervielfältigt noch Dritten zugänglich gemacht werden.
This drawing shows the actual state of product development at the date of the drawing or the revision date. No claims for damages in any form can be made against GEZE as a result of the interpretation of this drawing. This drawing remains the property of GEZE and is made available to third parties only for the duration of contractual obligations. All rights connected with this drawing remain in possession of GEZE. This drawing may not be copied or handed over to third parties without the express consent of GEZE.